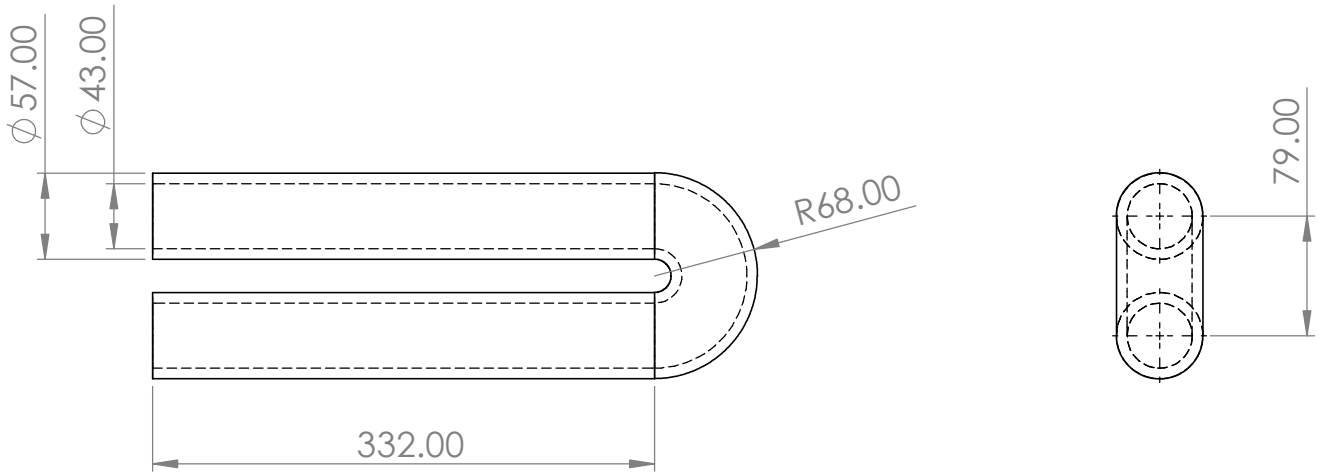

Vị trí	Họ và tên	Chữ ký	Ngày	CÚT ỐNG CHỮ U SỐ 1 GIÀN TÁI NHIỆT CẤP 1 KHU VỰC IK17-18 LÒ HƠI DH1			
Người vẽ	Trần Hữu Tuấn						
PXSCCN	Nguyễn Thanh Toàn			Loại cút	Vật liệu	Đ. vị	S.lượng
Duyệt	Nguyễn Văn Út			Ống thép đúc	12Cr1MoV	Cái	01
CÔNG TY NHIỆT ĐIỆN DUYÊN HẢI				Mã số bản vẽ: DH-SCCN-TH-009		Tỉ lệ	Số tờ
						1:5	01/01